深圳市禹龙通电子有限公司

同轴负载

型号：**DF-RSB-2-12.4**

特性

- 频率范围：DC-12.4GHz
- 驻 波 比：≤1.30：1
- 额定功率：2W
- 标称阻抗：50Ω
- 连接方式：SMAJ
- 外型尺寸：9×13.6
- 工作温度范围：-55℃～+125℃
- 重　　量：3.2g

客户/建议/日期	
请签字确认并回传，谢谢!!!	

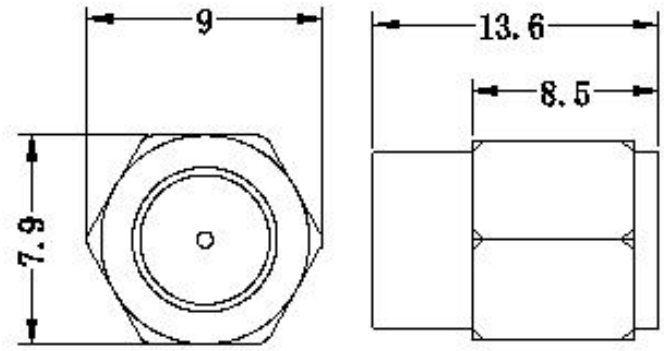

尺寸单位：mm　　外形尺寸公差:±2%

使用注意事项：

1. 输入功率应符合功率降额曲线的要求。
2. 常规峰值功率为额定功率的 10 倍，
   5uS 脉宽，1%占空比。

功率降额图：

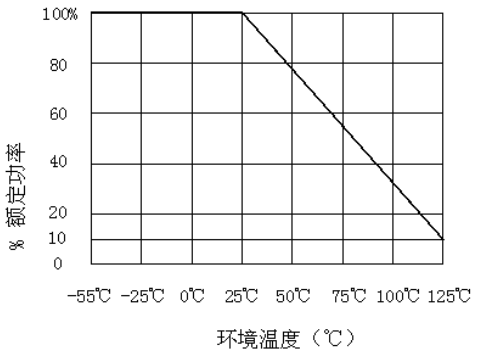

地址:深圳市蛇口少帝路 1 号赤湾工业园 D 栋 3 楼　　电话:075526825723　　传真:075526832033

web:www.yulongtong.com　email: yulongtong@vip.163.com

编制/日期：　　审核/日期：　　批准/日期：